KIMANS
metering

SMART VALVE SVM-21E

Slimme M-Bus-afsluiter (draadaansluiting)

Revolutionizing Flow



De SVM-21E slimme afsluiters zijn batterijgevoede open/dicht-afsluiters voor het op afstand afsluiten van de doorstroming via het M-Bus-protocol. Ze zijn voorzien van een handbediening voor het afsluiten, geïntegreerde software voor bewaking, bediening en foutmelding, en een behuizing met beschermingsgraad IP68 voor een lange levensduur.

De verbeterde SVM-uitvoering is speciaal ontwikkeld voor gekoeldwatertoepassingen, waar sterke condensvorming en vocht veel voorkomen. Ze is uitgerust met een motor met beschermingsgraad IP68 en extra afdichtingen, voor een betrouwbare werking in omgevingen met sterke condensvorming of bij onderdompeling.

Deze afsluiters zijn leverbaar in de maten DN15 tot DN40 en zijn volledig compatibel met alle M-Bus-masters.

WATERDICHTE MOTOR IP68

M-BUS COMMUNICATIE

BESCHERMINGSGRAAD IP68

BATTERIJ 16 JAAR

Technische wijzigingen en aanpassingen voorbehouden (Rev. 00)

Alle rechten voorbehouden © Kimans Metering

TECHNISCHE GEGEVENS		
Nominale diameter	mm	DN15 tot DN40
Omgevingstemperatuur	°C	−25 tot 65
Mediumtemperatuur	°C	4 tot 90 (lagere/hogere temperatuur op aanvraag)
Nominale druk	bar	PN 16 (standaard) / PN 20 en PN 25 (optioneel)
Beschermingsgraad	–	IP68
Communicatie	–	M-Bus (bedraad)
Materiaal afsluiterhuis	–	Messing
Voeding	–	Batterij, levensduur tot 16 jaar (standaard); 24 V DC optioneel
Lengte M-Bus-kabel	–	1 m
Uitleesbare gegevens	–	Status afsluiter (OPEN/DICHT) en fouten [Gemelde fouten: bedieningsfout afsluiter en M-Bus-communicatiefout]
Schrijfopdrachten	–	Opdracht OPENEN/SLUITEN

Alle rechten voorbehouden © Kimans Metering

AFMETINGEN

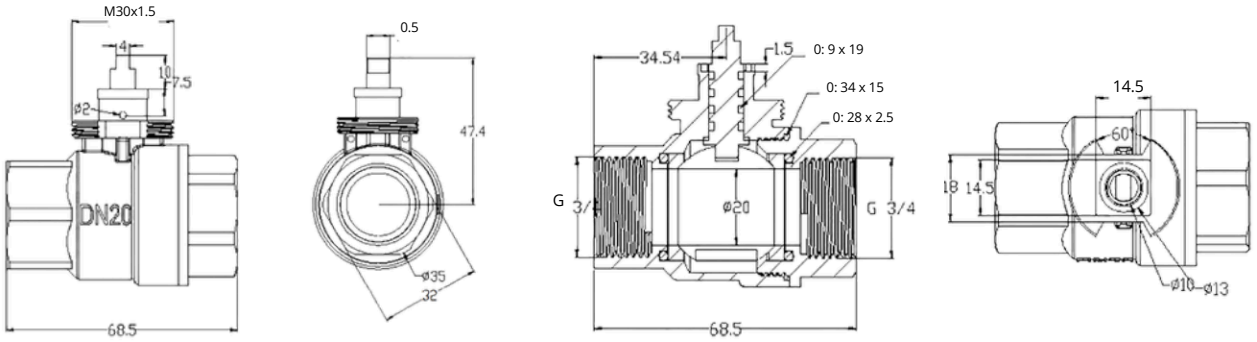

SOFTWARE-INTERFACE

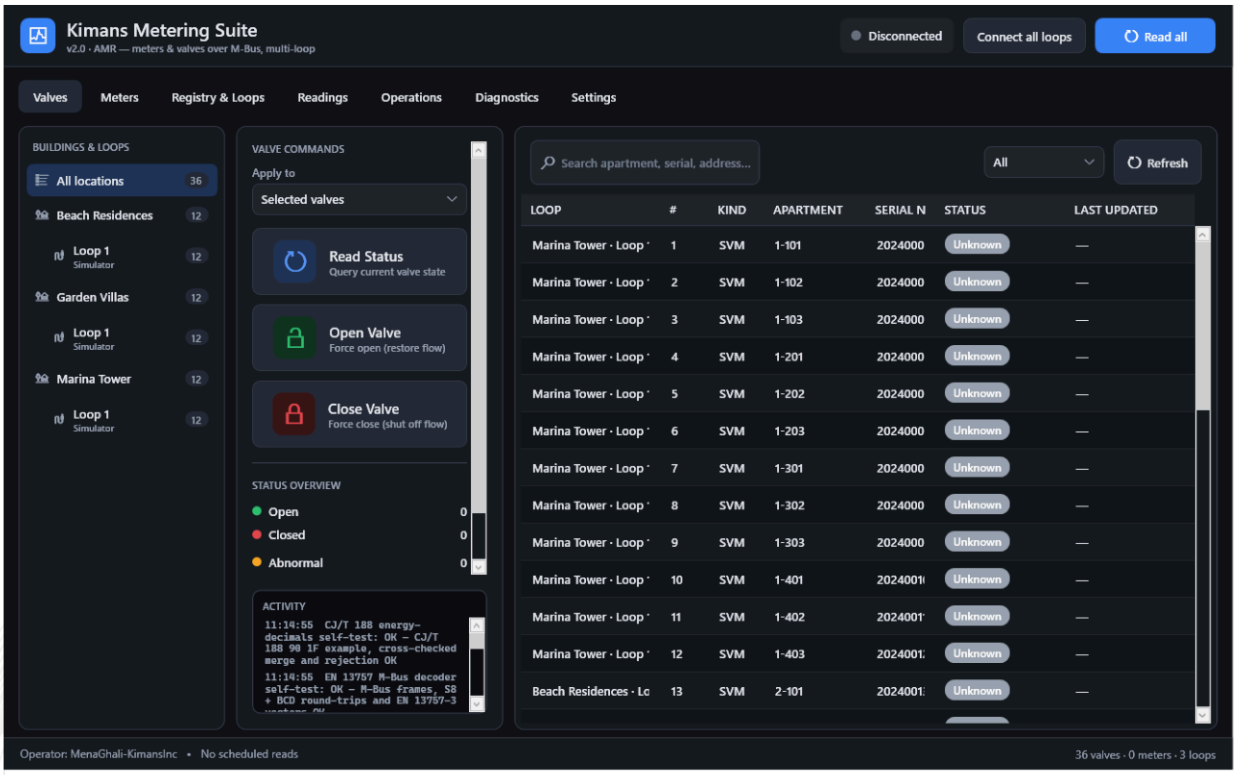

Kimans Metering Suite 2.0, tabblad Valves: status uitlezen en open- en sluitopdrachten voor de SVM-21E-afsluiters via M-Bus, voor meerdere gebouwen en lussen tegelijk. Interface in het Engels; zie de Installatie- en gebruikshandleiding voor de Nederlandse legenda.

SVM-21E is een geregistreerd handelsmerk van Kimans Metering. Door voortdurende onderzoeks- en ontwikkelingsactiviteiten en productverbeteringen behoudt Kimans Metering zich het recht voor om product- of systeemspecificaties zonder voorafgaande kennisgeving te wijzigen, behalve voor zover een lopende contractuele verplichting bestaat. © 2026 Kimans Metering. Alle rechten voorbehouden.

www.kimans.com