KIMANS
metering

SMART VALVE SVM-21E

Vanne intelligente M-Bus (filetée)

Revolutionizing Flow



Les vannes intelligentes SVM-21E sont des vannes tout ou rien alimentées par pile, conçues pour la coupure à distance de l'alimentation en eau et fonctionnant avec le protocole M-Bus. Elles disposent d'une fonction d'isolement par commande manuelle, d'un logiciel intégré de supervision, de commande et de signalement des erreurs, ainsi que d'un boîtier à indice de protection IP68 qui garantit leur durabilité.

La version améliorée de la SVM est spécialement conçue pour les applications en eau glacée, où la condensation et l'humidité sont élevées. Elle est équipée d'un moteur étanche IP68 et de joints d'étanchéité supplémentaires qui garantissent un fonctionnement fiable, même en environnement à forte condensation ou en immersion.

Ces vannes sont disponibles du DN15 au DN40 et sont entièrement compatibles avec tous les systèmes maîtres M-Bus.

MOTEUR ÉTANCHE IP68

COMMUNICATION M-BUS

PROTECTION IP68

PILE 16 ANS

Tous droits réservés © Kimans Metering

DONNÉES TECHNIQUES		
Diamètre nominal	mm	DN15 à DN40
Température ambiante	°C	−25 à 65
Température de service	°C	4 à 90 (autres plages sur demande)
Pression nominale	bar	PN 16 (standard) / PN 20 et PN 25 (en option)
Indice de protection	–	IP68
Communication	–	M-Bus filaire
Matériau du corps	–	Laiton
Alimentation	–	Pile, durée de vie jusqu'à 16 ans (standard) ; 24 V CC en option
Longueur du câble M-Bus	–	1 m
Données en lecture	–	État de la vanne (OUVERTE/FERMÉE) et erreurs [Erreurs signalées : erreur de manœuvre de la vanne et erreur de communication M-Bus]
Données en écriture	–	Commande OUVERTURE/FERMETURE

Tous droits réservés © Kimans Metering

DIMENSIONS

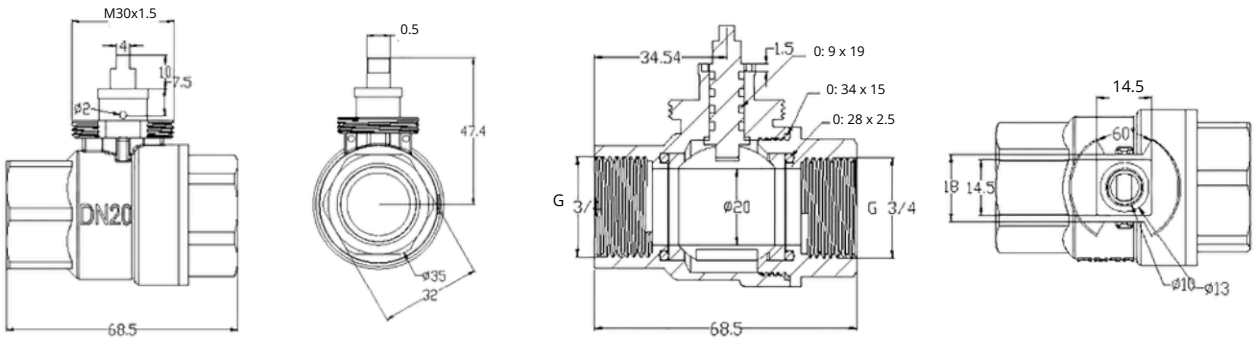

INTERFACE LOGICIELLE

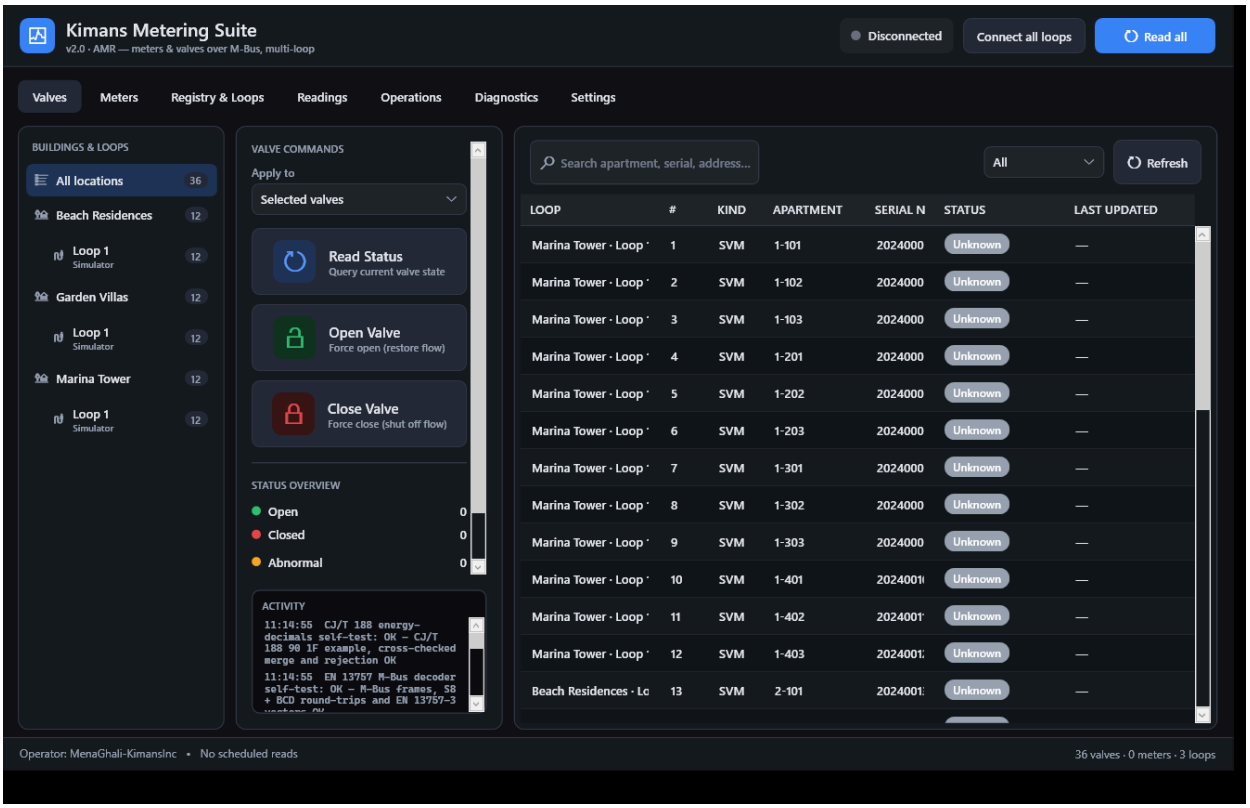

Kimans Metering Suite 2.0, onglet Valves : lecture de l'état et commandes d'ouverture et de fermeture des vannes SVM-21E par M-Bus, sur plusieurs bâtiments et boucles à la fois. Interface en anglais ; voir le Manuel d'installation et d'utilisation pour la légende en français.

SVM-21E est une marque déposée de Kimans Metering. Dans le cadre de ses activités continues de R&D et d'amélioration de ses produits, Kimans Metering se réserve le droit de modifier les spécifications du produit ou du système sans préavis, sauf obligation contractuelle en cours. © 2026 Kimans Metering. Tous droits réservés.