KIMANS
metering

SMART VALVE SVM-21E

Válvula inteligente M-Bus (roscada)

Revolutionizing Flow



Las válvulas inteligentes SVM-21E son válvulas todo/nada alimentadas por batería, diseñadas para el corte remoto del suministro, que funcionan mediante el protocolo M-Bus. Incorporan una función de aislamiento con accionamiento manual, software integrado de supervisión, control y notificación de errores, y una carcasa con grado de protección IP68 que garantiza su durabilidad.

La versión mejorada de la SVM está concebida específicamente para aplicaciones de agua enfriada, en las que la condensación y la humedad son elevadas. Está equipada con un motor estanco IP68 y juntas de estanqueidad adicionales que garantizan un funcionamiento fiable incluso en entornos con condensación elevada o en inmersión.

Estas válvulas están disponibles en tamaños de DN15 a DN40 y son totalmente compatibles con todos los sistemas maestros M-Bus.

MOTOR ESTANCO IP68

COMUNICACIÓN M-BUS

PROTECCIÓN IP68

BATERÍA DE 16 AÑOS

Todos los derechos reservados © Kimans Metering

DATOS TÉCNICOS		
Diámetro nominal	mm	DN15 a DN40
Temperatura ambiente	°C	−25 a 65
Temperatura de trabajo	°C	4 a 90 (otros rangos bajo pedido)
Presión nominal	bar	PN 16 (estándar) / PN 20 y PN 25 (opcional)
Grado de protección	–	IP68
Comunicación	–	M-Bus cableado
Material del cuerpo	–	Latón
Alimentación	–	Batería, vida útil de hasta 16 años (estándar); 24 V CC opcional
Longitud del cable M-Bus	–	1 m
Datos de lectura	–	Estado de la válvula (ABIERTA/CERRADA) y errores [Errores notificados: error de maniobra de la válvula y error de comunicación M-Bus]
Datos de escritura	–	Orden de APERTURA/CIERRE

Todos los derechos reservados © Kimans Metering

DIMENSIONES

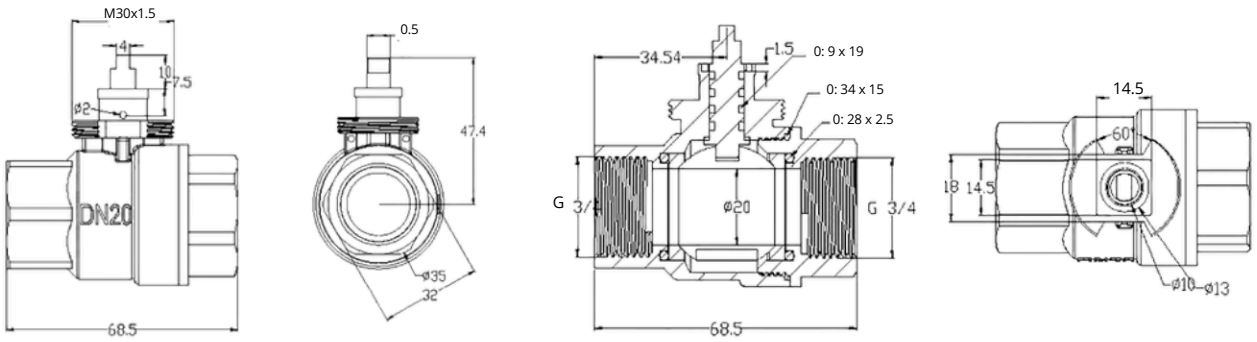

INTERFAZ DE SOFTWARE

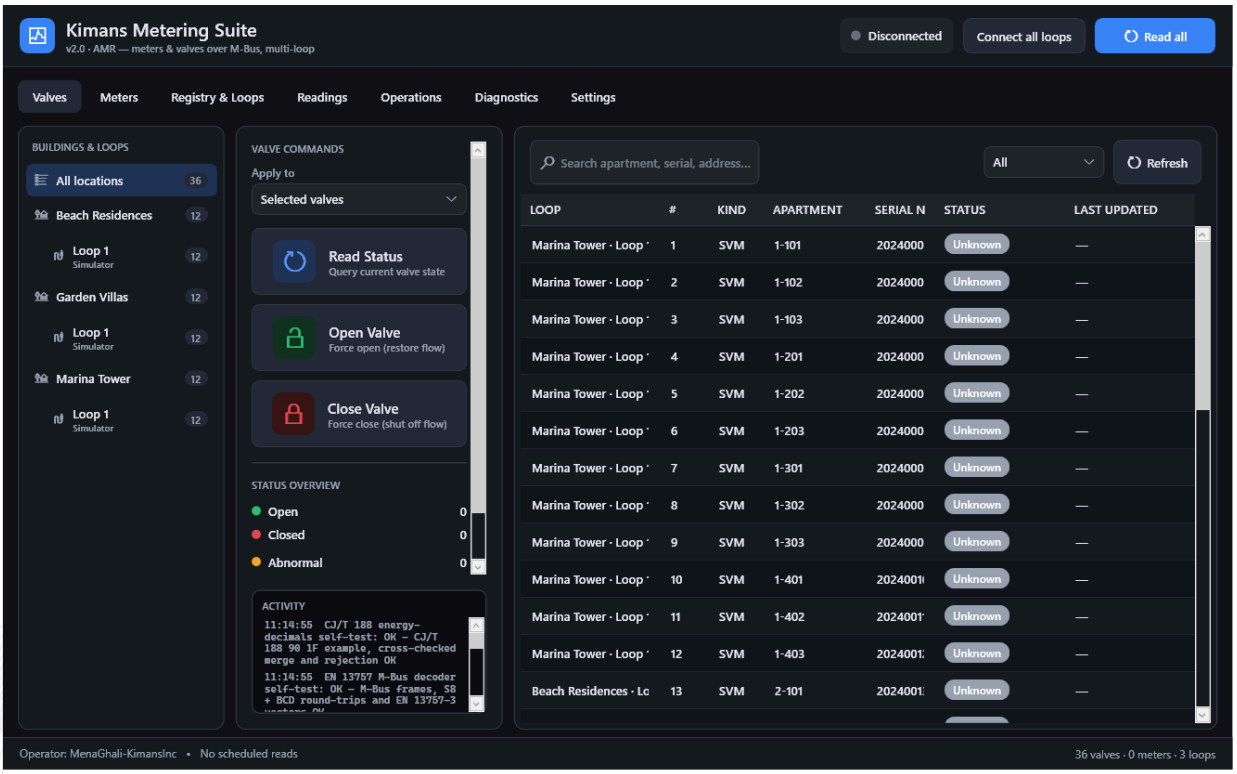

Kimans Metering Suite 2.0, pestaña Valves: lectura del estado y órdenes de apertura y cierre de las válvulas SVM-21E por M-Bus, en varios edificios y lazos a la vez. Interfaz en inglés; véase el Manual de instalación y uso para la leyenda en español.

SVM-21E es una marca registrada de Kimans Metering. Debido a la continua labor de I+D y a las mejoras del producto, Kimans Metering se reserva el derecho a modificar las especificaciones del producto o del sistema sin previo aviso, salvo que exista una obligación contractual vigente. © 2026 Kimans Metering. Todos los derechos reservados.