KIMANS
metering

SMART VALVE SVM-21E

Válvula inteligente de energía

Revolutionizing Flow



Las válvulas inteligentes SVM-21E son válvulas todo/nada alimentadas por batería y accionadas por M-Bus para el corte remoto del suministro. Incorporan accionamiento manual, software integrado de supervisión y control, y notificación de errores. Alojadas en una carcasa con grado de protección IP68, incluyen sensores de temperatura que permiten el control por ΔT.

La versión mejorada de la SVM está optimizada para aplicaciones de agua enfriada, con motor estanco IP68 y juntas de estanqueidad reforzadas para soportar una condensación elevada o la inmersión. Disponible de DN15 a DN40 y compatible con todos los maestros M-Bus.

- CONTROL ΔT
- MOTOR ESTANCO IP68
- COMUNICACIÓN M-BUS
- PROTECCIÓN IP68
- BATERÍA DE 16 AÑOS

Todos los derechos reservados © Kimans Metering

DATOS TÉCNICOS		
Diámetro nominal	mm	DN15 a DN40
Temperatura ambiente	°C	−25 a 65
Temperatura de trabajo	°C	4 a 90 (otros rangos bajo pedido)
Presión nominal	bar	PN 16 (estándar) / PN 20 y PN 25 (opcional)
Grado de protección	–	IP68
Comunicación	–	M-Bus cableado
Material del cuerpo	–	Latón
Alimentación	–	Batería, vida útil de hasta 16 años
Longitud del cable M-Bus	–	1 m
Datos de lectura	–	Estado de la válvula (ABIERTA/CERRADA), temperaturas de impulsión y retorno, ΔT y errores [Errores notificados: error de maniobra de la válvula y error de comunicación M-Bus]
Datos de escritura	–	Orden de APERTURA/CIERRE
Sensores de temperatura	–	Par de sensores Pt1000 de 2 hilos, cable de 1,5 m (estándar) (otras longitudes de cable bajo pedido)

Todos los derechos reservados © Kimans Metering

DIMENSIONES

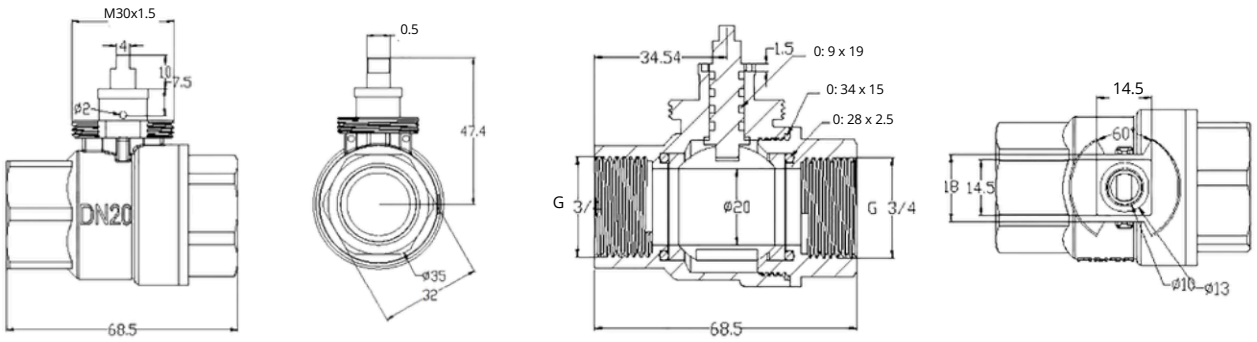

INTERFAZ DE SOFTWARE

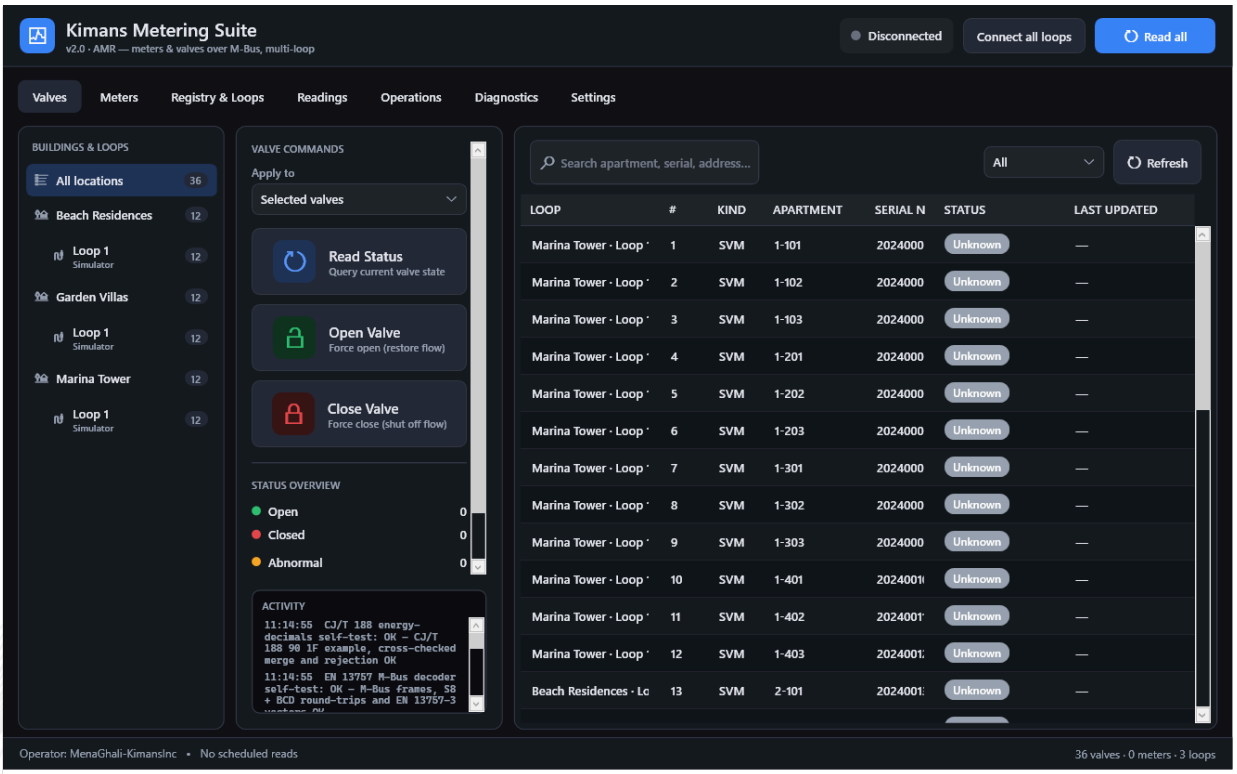

Kimans Metering Suite 2.0, pestaña Valves: lectura del estado y órdenes de apertura y cierre de las válvulas SVM-21E por M-Bus, en varios edificios y lazos a la vez. Interfaz en inglés; véase el Manual de instalación y uso para la leyenda en español.

SVM-21E es una marca registrada de Kimans Metering. Debido a la continua labor de I+D y a las mejoras del producto, Kimans Metering se reserva el derecho a modificar las especificaciones del producto o del sistema sin previo aviso, salvo que exista una obligación contractual vigente. © 2026 Kimans Metering. Todos los derechos reservados.