KIMANS
metering

SMART VALVE SVM-21-B

Válvula inteligente M-Bus (embridada)

Revolutionizing Flow



Las válvulas inteligentes SVM-21-B son válvulas todo/nada alimentadas a 24 V CA para el corte remoto del suministro mediante el cierre del paso, que funcionan con el protocolo M-Bus. Incluyen software de supervisión y control con funciones de notificación de errores, y el actuador tiene un grado de protección IP54.

El tamaño de válvula va de DN50 a DN300 y es compatible con todos los maestros M-Bus.

CARACTERÍSTICAS

- SUPERVISIÓN POR SOFTWARE INTEGRADO
- COMUNICACIÓN M-BUS
- CORTE REMOTO
- ALIMENTACIÓN 24 V CA

Todos los derechos reservados © Kimans Metering

DATOS TÉCNICOS		
Actuador	Versión 1 500 N	Versión 2 500 N
Fuerza de empuje	1 500 N	2 500 N
Tiempo de carrera	114 s a 50 Hz 95 s a 60 Hz	210 s a 50 Hz 175 s a 60 Hz
Carrera	20/40 mm	20/40 mm
Potencia	Máx. 12 VA (a 24 V CA)	
Alimentación eléctrica	24 V CA, 50/60 Hz	
Grado de protección	IP54 (actuador)	
Diámetro nominal	DN50 a DN300	
Materiales	Engranajes: polioximetileno (POM), nailon Placa inferior del reductor: acero galvanizado Soporte: aleación de aluminio inyectado Carcasa: ABS ignífugo	
Límites de temperatura	Temperatura ambiente: −10 a +50 °C Temperatura de almacenamiento: −40 a +50 °C	
Humedad relativa	1 % a 95 %, sin condensación	
Temperatura de trabajo	10 a 90 °C (otros rangos bajo pedido)	
Peso del actuador	2,4 kg	
Comunicación	M-Bus	

Todos los derechos reservados Kimans Metering

ESPECIFICACIÓN DEL CUERPO DE LA VÁLVULA	
Presión nominal del cuerpo (PN)	PN 16 (estándar) / PN 20 / PN 25 (opcional)
Cuerpo	Fundición gris
Tapa	Acero al carbono
Obturador	Acero inoxidable 304
Vástago	Acero inoxidable, Ø 9 mm
Prensaestopas	Latón
Característica de caudal	Isoporcentual
Estanqueidad del vástago	Anillo de retención de PTFE y junta tórica de NBR

DIMENSIONES

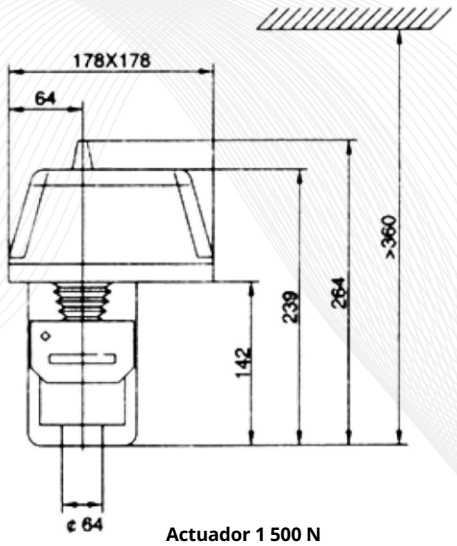

Actuador 1 500 N y 2 500 N

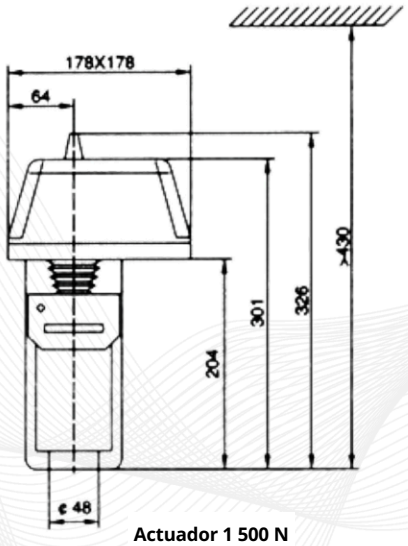

Actuador 1 500 N y 2 500 N

Todos los derechos reservados © Kimans Metering

DIMENSIONES

SERIE	MODELO	DN	L (mm)	H (mm)	D (mm)	b (mm)	a (mm)	f (mm)	N.º DE TALADROS
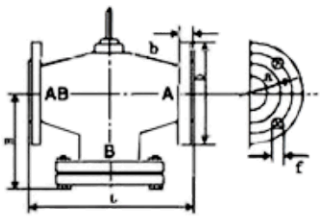	VB-7200 PN 16	50	205	227	165	20	125	18	4
		65	220	135	185	20	145	18	4
		80	240	155	200	22	160	18	8
		100	240	152	220	24	180	18	8
		125	320	160	250	26	210	18	8
		150	350	175	285	26	240	22	8
		200	400	225	340	30	295	22	12
		250	460	255	405	32	355	26	12
		300	500	276	460	32	410	26	12
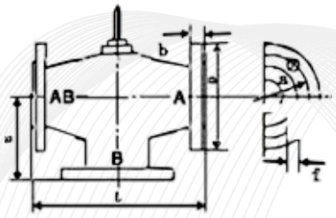	VB-7300 PN 16	65	250	110	185	20	145	18	4
		80	300	130	200	22	160	18	8
		100	320	132	220	24	180	18	8
		125	340	134	250	26	210	18	8
		150	355	150	285	26	240	22	8
		200	460	200	340	30	295	22	12
		250	565	360	405	32	355	26	12
		300	620	380	460	32	410	26	12

D de DN100 corregido a 220 mm según EN 1092-1 (PN 16).

Todos los derechos reservados © Kimans Metering

INTERFAZ DE SOFTWARE

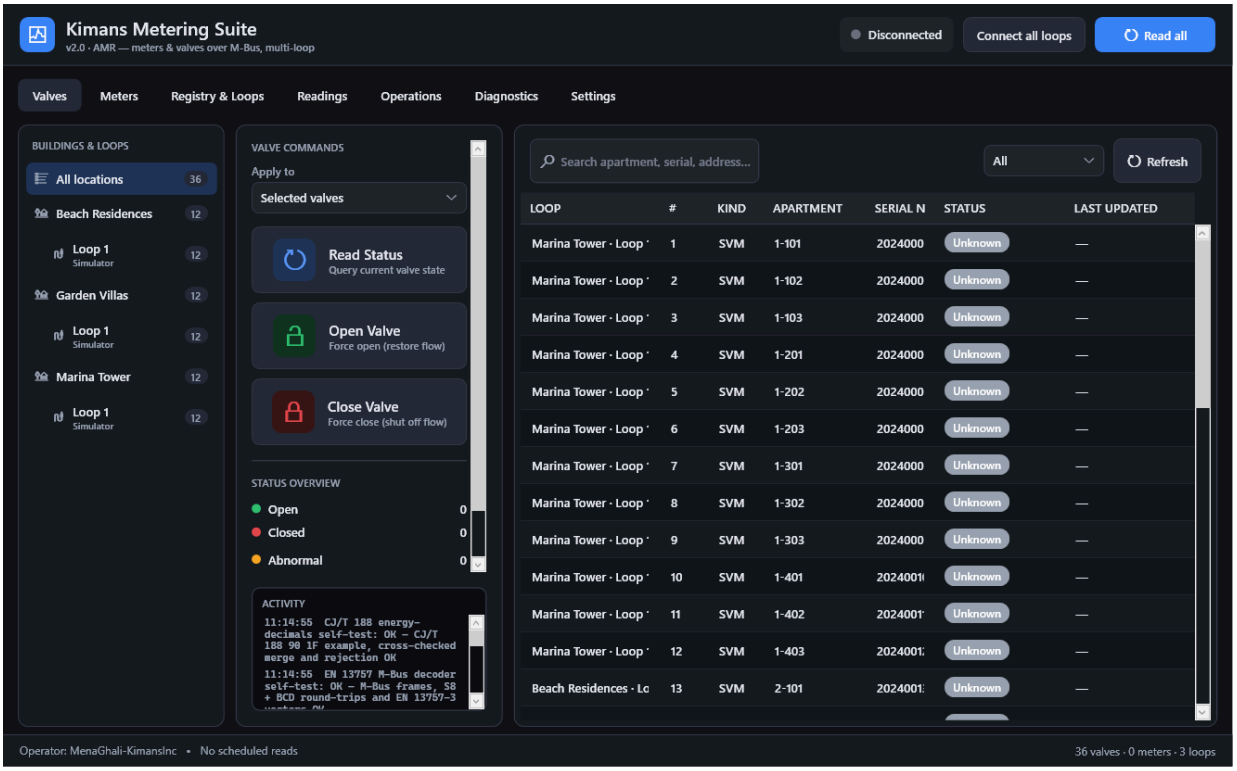

Kimans Metering Suite 2.0, pestaña Valves: lectura del estado y órdenes de apertura y cierre de las válvulas SVM-21-B por M-Bus, en varios edificios y lazos a la vez. Interfaz en inglés; véase el Manual de instalación y uso para la leyenda en español.

SVM-21-B es una marca registrada de Kimans Metering. Debido a la continua labor de I+D y a las mejoras del producto, Kimans Metering se reserva el derecho a modificar las especificaciones del producto o del sistema sin previo aviso, salvo que exista una obligación contractual vigente. © 2026 Kimans Metering. Todos los derechos reservados.