KIMANS
metering

HYDRASONIC S8

Contador ultrasónico compacto de energía térmica

Revolutionizing Flow

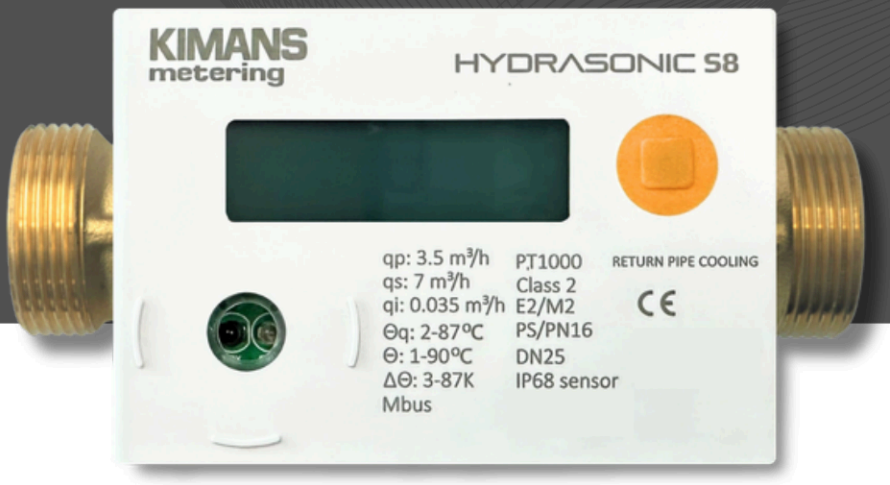

El contador ultrasónico de energía térmica Hydrasonic S8 está diseñado para medir el consumo de energía en aplicaciones de calefacción y refrigeración con fines de facturación. Su tecnología ultrasónica estática se basa en la medición del tiempo de tránsito.

Ofrece ventajas como la sustitución sencilla de la batería, el grado de protección IP68 del sensor de caudal, la ausencia de tramos rectos y diversas opciones de comunicación.

BATERÍA Y SENSORES DE TEMPERATURA INTERCAMBIABLES

COMUNICACIÓN M-BUS Y MODBUS

SENSOR DE CAUDAL IP68

MECANISMO DE ACONDICIONAMIENTO DEL FLUJO

CARACTERÍSTICAS

Todos los derechos reservados © Kimans Metering

GENERALIDADES

Aplicación	–	Calefacción o bifuncional (calefacción/refrigeración) | Fluido caloportador: agua sin glicol
Homologación	–	Conforme a la Directiva MID 2014/32/UE (EN 1434:2022, OIML R75:2002) – clase de precisión 2, clase ambiental A
Clase de precisión	–	Clase 2
Temperatura ambiente	°C	+5 … +55
Temperatura de almacenamiento	°C	+5 … +55 | máx. –20 … +60 (máx. 4 semanas)
Humedad relativa	%	95 máx.
Alimentación	–	3,6 V CC; 24 V CC (opcional)
Tipo de sensor de temperatura	–	Pt1000, 2 hilos: Ø 5,2 mm
Longitud del cable del sensor de temperatura	m	1,4
Verificación	–	Menú de prueba en pantalla
Ciclo de medida de volumen	s	2
Ciclo de medida de temperatura	s	30
Ciclo de cálculo de potencia	s	2

CALCULADOR

Grado de protección	–	IP65 (IP67 opcional)
Clase de entorno mecánico	–	M1
Clase de entorno electromagnético	–	E2
Calculador	–	Extraíble, con cable de 1,5 m al sensor de caudal
Rango de temperatura (θ)	°C	+1 … +90 (+150 opcional)
Umbral de arranque de ΔΘ	K	0,125
Diferencia de temperatura mínima ΔΘmín	K	3
Diferencia de temperatura máxima ΔΘmáx (calefacción)	K	87 (TS) · 147 (TO)
Memoria de datos ampliable y legible	–	Valores mensuales de 36 meses (horarios, diarios y anuales opcionales) de energía, volumen y horas de error; además, memoria de eventos (registro de errores)
Vida útil de la batería	–	Batería (estándar): hasta 13 años (16 años opcional); intercambiable

TS: rango de temperatura 1 a 90 °C; TO: rango de temperatura 1 a 150 °C (véase Código de pedido).

Todos los derechos reservados © Kimans Metering

SENSORES DE CAUDAL

Rango dinámico (qp/qi)	–	1:100
Posición de montaje del sensor de caudal	–	Cualquier posición, sin tramos rectos
Rango de temperatura (θq), calefacción/refrigeración	°C	2 … 87*
Grado de protección	–	IP68 (calefacción/refrigeración)

*150 °C opcional

INTERFACES

Óptica	Interfaz ZVEI, para comunicación y verificación.
Otras interfaces	NB-IoT, LoRaWAN, Cat.1, RS485 (Modbus RTU) y 4G (opcional)
M-Bus	Según EN 13757-3:2013
M-Bus inalámbrico	Según EN 13757-4:2013

PANTALLA

Indicación	Pantalla LCD de 8 dígitos y caracteres especiales
Unidades	kWh – m^3 – °C – m^3/h*
Valores totales	99 999,999
Valores mostrados (bucle principal)	Energía – Volumen – Caudal – Potencia – Temperatura – Diferencia de temperatura – Horas de funcionamiento – N.º de serie – Tamaño nominal – Fecha y hora – Estado de error – Test de pantalla

*MWh y GJ opcionales

M-BUS / MODBUS

M-Bus	Detección automática de velocidad (300 y 2400 baudios); aislamiento galvánico
Cable M-Bus	24 AWG, 2 conductores
Transmisión de datos	Lectura de datos por 2 conductores sin polaridad (1,5 m)
Modbus (RS485)	Modbus RTU sobre RS485, 2 hilos (opcional)

Módulos de comunicación remota adicionales (NB-IoT, LoRaWAN, Cat.1, 4G) disponibles: véase el apartado Interfaces

Todos los derechos reservados © Kimans Metering

DATOS TÉCNICOS DEL SENSOR DE CAUDAL

Principio de medida		Ultrasónico; tiempo de tránsito				
Diámetro nominal	mm	DN15	DN20	DN25	DN32	DN40
Caudal permanente qp	m^3/h	1,5	2,5	3,5	6,0	10,0
Caudal de arranque	m^3/h	0,006	0,012	0,014	0,03	0,05
Caudal mínimo qi	m^3/h	0,015	0,025	0,035	0,06	0,1
Caudal máximo qs	m^3/h	3,0	5,0	7,0	12,0	20
Pérdida de carga Δp a qp	mbar	120	100	128	128	140
Rosca macho (ISO 228)	–	G 3/4 B	G 1 B	G 1 1/4 B	G 1 1/2 B	G 2 B
Longitud	mm	110	130	160	180	200
Rango dinámico qp/qi	–	1:100	1:100	1:100	1:100	1:100
Clase de precisión (MID)	–	Clase 2				
Presión nominal PN	bar	16 (estándar) y 20/25 (opcional)				

DIMENSIONES

Caudal permanente qp (m^3/h)	Caudal máximo qs (m^3/h)	Diámetro nominal (DN)	Rosca G (ISO 228)	Longitud L (mm)	Peso aprox. (kg)
1,5	3,0	DN15	G 3/4 B	110	0,720
2,5	5,0	DN20	G 1 B	130	0,770
3,5	7,0	DN25	G 1 1/4 B	160	0,930
6,0	12,0	DN32	G 1 1/2 B	180	1,255
10,0	20,0	DN40	G 2 B	200	1,580

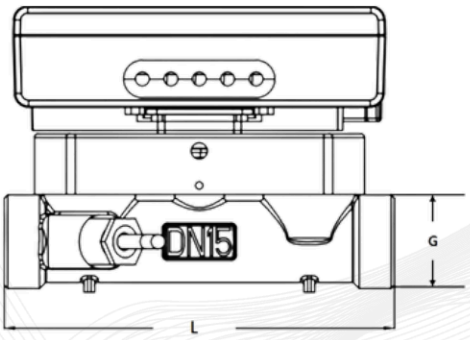

Todos los derechos reservados © Kimans Metering

DESPIECE DEL CONTADOR

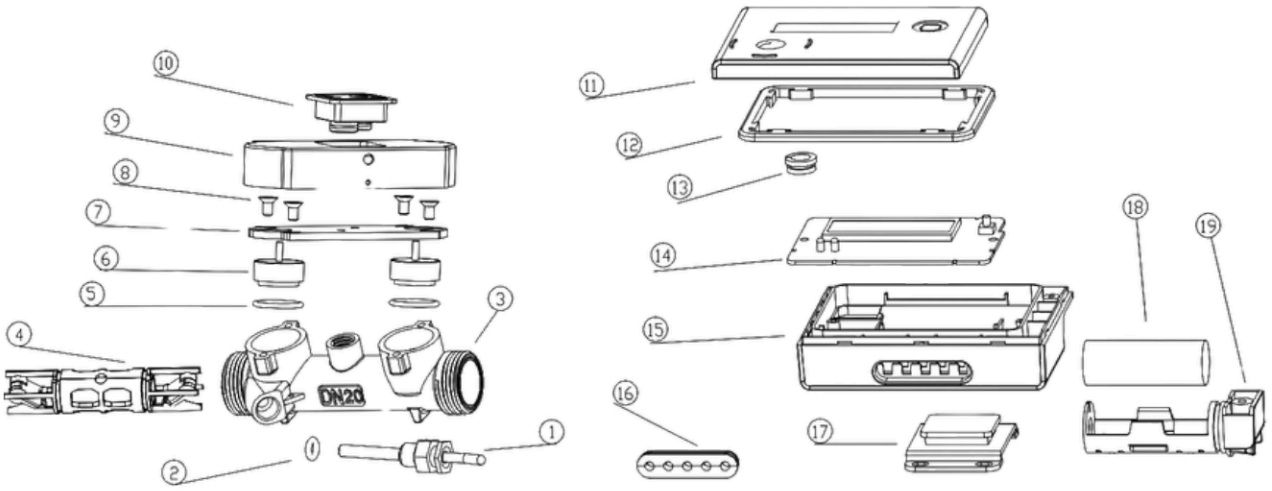

N.º	Descripción	N.º	Descripción
1	Sensor de temperatura	12	Junta del calculador
2	Junta del sensor de temperatura	13	Botón de menú
3	Cuerpo de latón	14	Placa de circuito impreso y pantalla
4	Tubo reflector	15	Carcasa del calculador
5	Junta del sensor de caudal	16	Bandeja de prensaestopas
6	Sensor de caudal ultrasónico	17	Soporte de montaje mural
7	Soporte del sensor (acero inoxidable)	18	Batería
8	Tornillos (acero inoxidable)	19	Funda de la batería
9	Tapa del sensor de caudal		
10	Soporte de montaje		
11	Tapa frontal del calculador		

PÉRDIDA DE CARGA Y CURVA DE ERROR TÍPICA

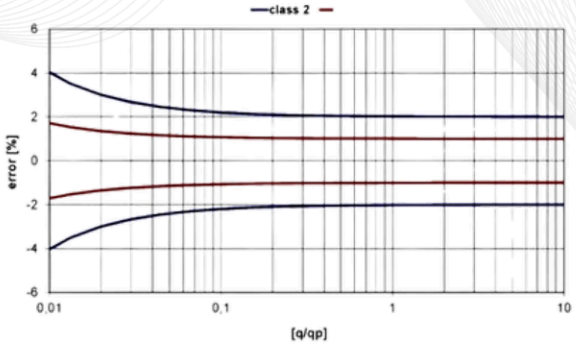

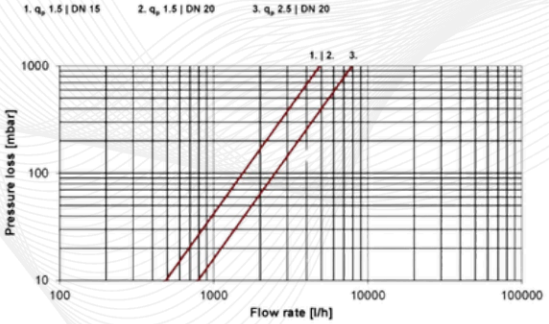

Todos los derechos reservados © Kimans Metering

CÓDIGO DE PEDIDO

HYDRASONIC S8	XX	-	XX	-	XX	-	XX	-	XX

Tamaño de conexión

G 3/4	3/4
G 1	1
G 1 1/4	1 1/4
G 1 1/2	1 1/2
G 2	2

Longitud del cable del sensor de caudal

1,5 m (estándar)	1.5
3 m (opcional)	3

Longitud del cable del sensor de temperatura

1,5 m (estándar)	1.5
3 m (opcional)	3

Componentes intercambiables

Batería (estándar)	B
Batería y sensores de temperatura	BT
Alimentación externa	DC

Rango de temperatura

1 a 90 °C	TS
1 a 150 °C	TO

HYDRASONIC S8 es una marca registrada de Kimans Metering. Debido a la I+D continua y a las mejoras y perfeccionamientos del producto, Kimans Metering se reserva el derecho de modificar las especificaciones del producto o del sistema sin previo aviso, salvo en la medida en que exista una obligación contractual pendiente. © 2026 Kimans Metering. Todos los derechos reservados.